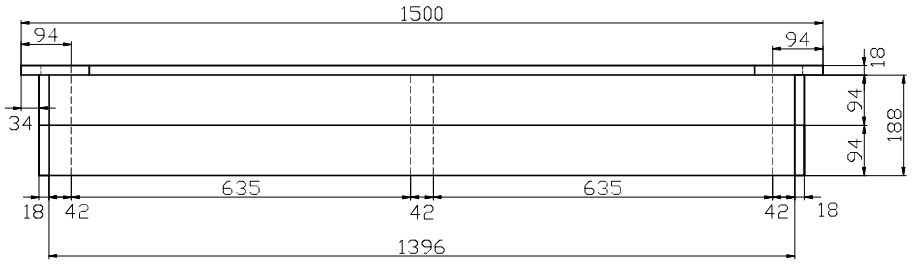

Kusovník pískoviště čtverec 150						
DÍLEC	KUSY	ROZMĚR			MNOŽSTVÍ 1KS	MNOŽSTVÍ VŠE
		tl	š	d	m3	m3
lavička	4	18	94	1500	0,002538	0,010152
bočnice	8	18	94	1396	0,002362032	0,018896256
rohový vlys	8	42	42	188	0,000331632	0,002653056
					objem celkem	0,031701312
					bm - 18x94	17,168

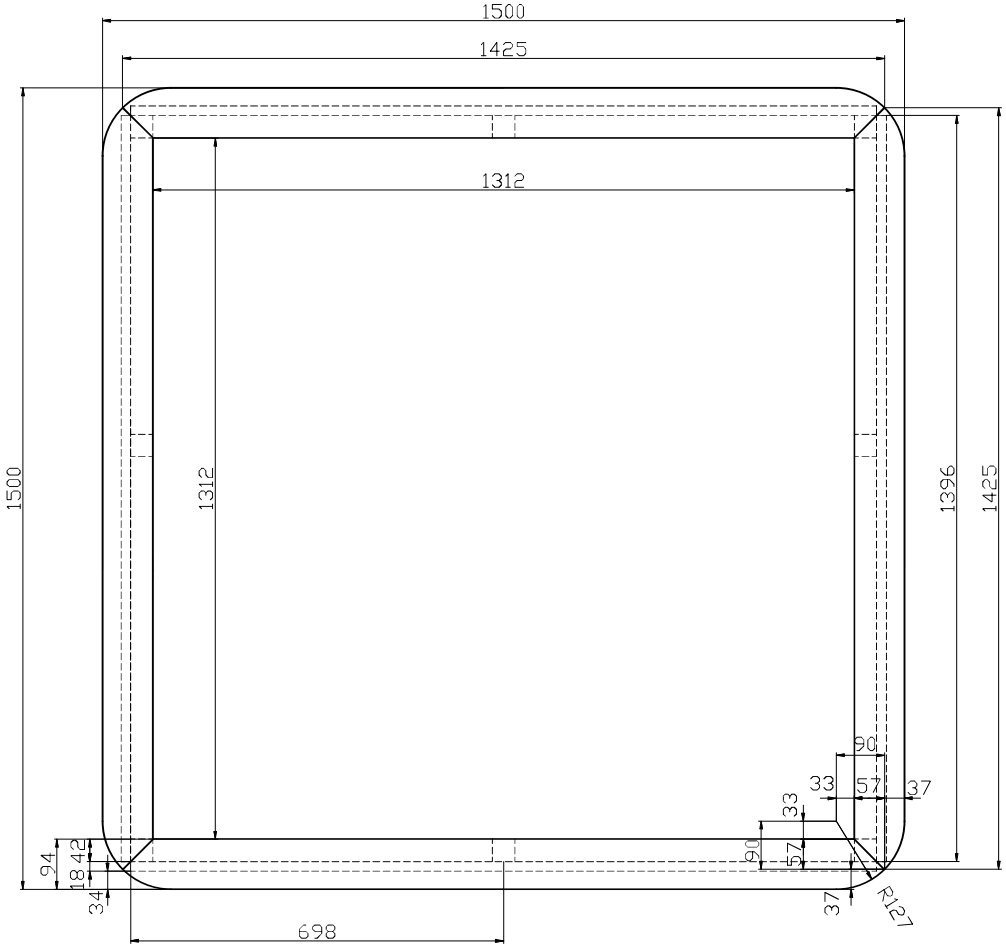

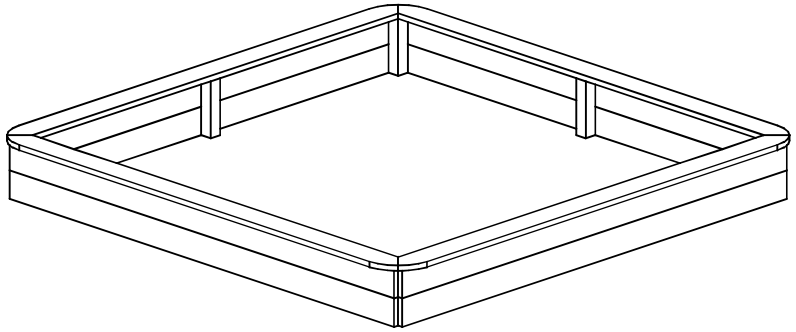

NÁZEV SESTAVY Pískoviště čtverc 150– Vladeko Listů	A4...0 A3...1	ČÍSLO ZAKÁZKY	
		ARCHIVAČNÍ ČÍSLO	
NÁZEV VÝKRESU NBP, Řezy		MĚŘÍTKO VÝKRESU M 1:10	ČÍSLO VÝKRESU 0001.0