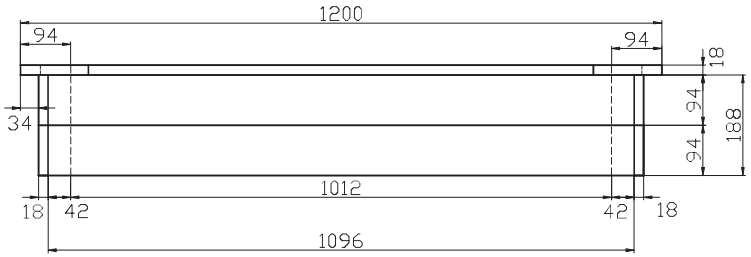

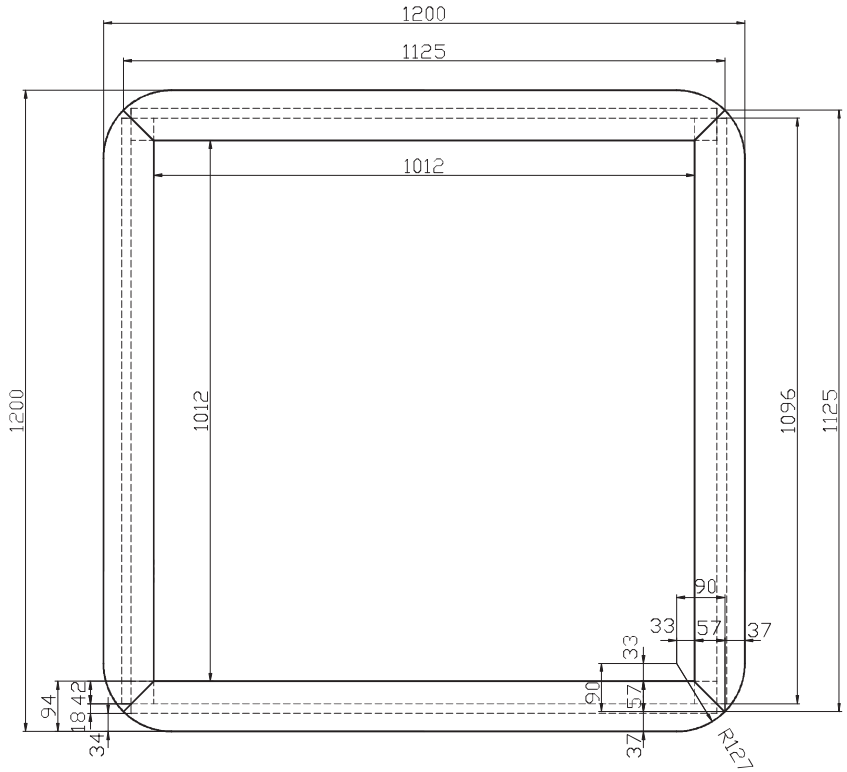

Kusovník pískoviště čtverec 120

DÍLEC	KUSY	ROZMĚR tl	ROZMĚR š	ROZMĚR d	MNOŽSTVÍ 1KS m3	MNOŽSTVÍ VŠE m3
lavička	4	18	94	1200	0,0020304	0,0081216
bočnice	8	18	94	1096	0,001854432	0,014835456
rohový vlys	4	42	42	188	0,000331632	0,001326528
					objem celkem	0,024283584
					bm - 18x94	13,568

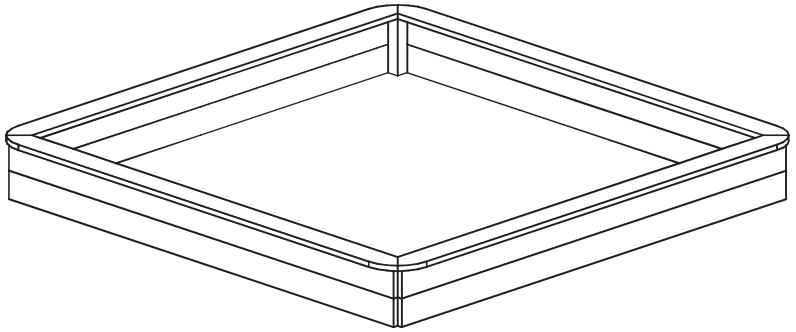

NÁZEV SESTAVY: Pískoviště čtverc 120– Vladeko	Listů	A4...0 A3...1	ČÍSLO ZAKÁZKY
			ARCHIVAČNÍ ČÍSLO
NÁZEV VÝKRESU: NBP, Řezy			MĚŘÍTKO VÝKRESU: M 1:10
			ČÍSLO VÝKRESU: 0001.0